危险废物管理计划

单位名称（盖章）：山东北澳化工有限公司

制　定　日　期：2022　年 1　月 25　日

计　划　期　限：2022 年 01 月 01 日至 2022 年 12 月 31 日

表 1 基本信息

<table>
<tr><td colspan="2">单位名称</td><td colspan="5">山东北澳化工有限公司</td></tr>
<tr><td colspan="2">单位注册地址</td><td colspan="3">昌邑滨海（下营）经济开发区</td><td>邮编</td><td>261300</td></tr>
<tr><td colspan="2">生产设施地址</td><td colspan="5">昌邑滨海（下营）经济开发区</td></tr>
<tr><td colspan="2">法定代表人</td><td colspan="2">付忠东</td><td>行业类别与代码</td><td colspan="2">制造业,化学原料和化学制品制造业,涂料、油墨、颜料及类似产品制造,染料制造 C2645</td></tr>
<tr><td colspan="2">总投资</td><td colspan="2">12000.0 万元</td><td>总产值</td><td colspan="2">18000.0 万元</td></tr>
<tr><td colspan="2">占地面积</td><td colspan="2">93333.8 万平方米</td><td>职工人数</td><td colspan="2">86 位</td></tr>
<tr><td colspan="2">环保部门负责人</td><td colspan="2">李迎春</td><td>联系人</td><td colspan="2">李迎春</td></tr>
<tr><td colspan="2">联系电话</td><td colspan="2">13287478017</td><td>传真电话</td><td colspan="2">/</td></tr>
<tr><td colspan="2">电子信箱</td><td colspan="5">1485185708@qq.com</td></tr>
<tr><td colspan="2">单位网址</td><td colspan="5">无</td></tr>
<tr><td rowspan="3">管理部门及人员</td><td>管理部门</td><td>部门负责人</td><td>废物管理负责人</td><td colspan="3">废物污染防治设施技术负责人及文化程度</td></tr>
<tr><td rowspan="2">安环科</td><td rowspan="2">李迎春</td><td rowspan="2">李迎春</td><td>温桂绪</td><td>大专</td><td>污水处理厂主任</td></tr>
<tr><td colspan="3"></td></tr>
<tr><td>规章制度</td><td>管理制度</td><td>岗位责任制度</td><td>安全操作规程</td><td>管理台账</td><td>培训制度</td><td>意外事故防范措施和应急预案</td></tr>
</table>

	有☼ 无O	有☼ 无O	有☼ 无O	有☼ 无O	有☼ 无O	有☼ 无O
管理组织图	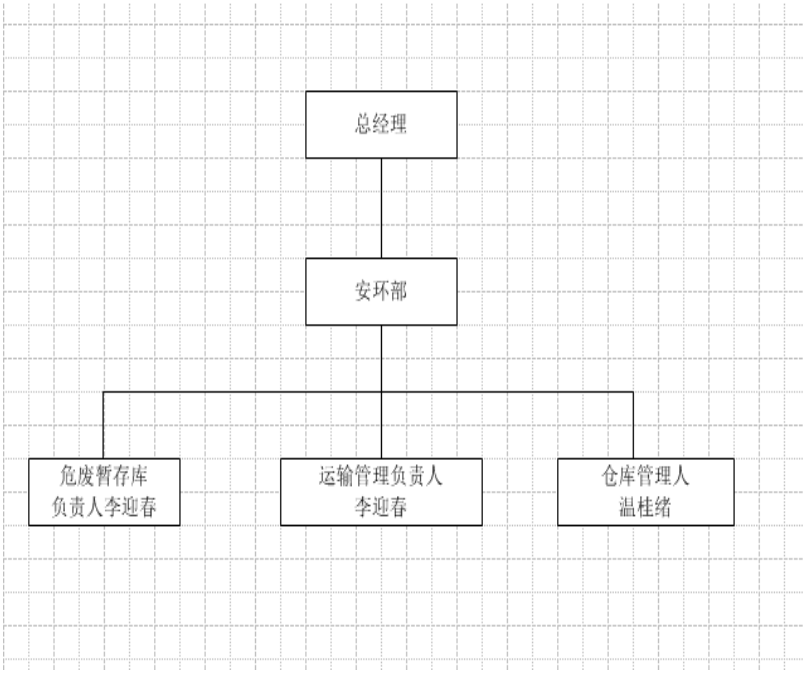					

表 2 产品生产情况

	序号	原辅材料名称	上年度消耗量（吨/年）	序号	原辅材料名称	本年度计划消耗量（吨/年）
原辅材料及消耗量	1	1、（4）、3、5 吡啶酮	114.202 吨	1	1、（4）、3、5 吡啶酮	135 吨
	2	2，4-二硝基-6-溴苯胺	144.792 吨	2	2，4-二硝基-6-溴苯胺	155 吨
	3	2-氨基-4-氯二苯醚	75.478 吨	3	2-氨基-4-氯二苯醚	85 吨
	4	2-甲基-5-氨基磺酰苯胺	115.551 吨	4	2-甲基-5-氨基磺酰苯胺	132 吨
	5	30%纯碱	133.102 吨	5	30%纯碱	160 吨
	6	30%亚硝酸钠溶液	193.024 吨	6	30%亚硝酸钠溶液	210 吨
	7	30%盐酸	310.058 吨	7	30%盐酸	343 吨
	8	30%液碱	289.604 吨	8	30%液碱	330 吨
	9	H 酸	118.17 吨	9	H 酸	120 吨

	10	氨基磺酸	3.976 吨	10	氨基磺酸	5.5 吨
	11	对甲苯磺酰氯	69.532 吨	11	对甲苯磺酰氯	75 吨
	12	分散剂	770.785 吨	12	分散剂	831 吨
	13	硫酸	43.09 吨	13	硫酸	53 吨
	14	亚硝酰硫酸	178.9 吨	14	亚硝酰硫酸	193 吨
生产设备数量	序号	设备名称	上年度数量（台）	序号	设备名称	本年度数量（台）
	1	标化釜	24	1	标化釜	24
	2	打浆釜	13	2	打浆釜	13
	3	回用水釜	1	3	回用水釜	1
	4	均质机	2	4	均质机	2
	5	膜滤釜	4	5	膜滤釜	4
	6	偶合釜	5	6	偶合釜	5

	7	喷雾釜	4	7	喷雾釜	4
	8	溶解釜	6	8	溶解釜	6
	9	砂磨釜	12	9	砂磨釜	12
	10	缩合釜	2	10	缩合釜	0
	11	压滤机	8	11	压滤机	8
	12	重氮化釜	6	12	重氮化釜	6
	13	助剂釜	2	13	助剂釜	2
产品及产量	序号	产品名称	上年度产量（吨/年）	序号	产品名称	本年度计划产量（吨/年）
	1	分散蓝 291	865.52 吨	1	分散蓝 291	1000 吨
	2	弱酸性红 249	445.14 吨	2	弱酸性红 249	500 吨
	3	弱酸性黄 25	442.65 吨	3	弱酸性黄 25	500 吨

产 生

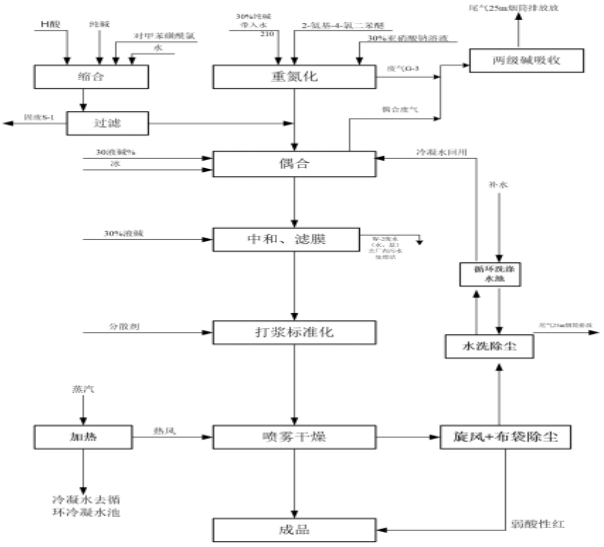

弱酸性红249工艺流程

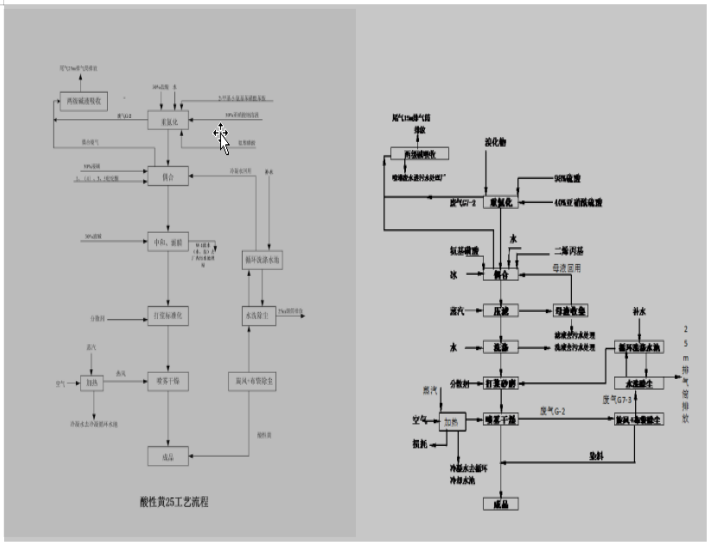

分散蓝 291 工艺流程图

1、弱酸性黄 25 反应机理，该产品生产以 2-甲基-5-氨基苯磺酰苯胺、亚硝酸钠、盐酸、1-（4-磺酸基苯）-3-甲基-5-吡唑酮和纯碱等为主要原料，通过发生重氮化和偶合反应制得主要成分（也称为发色体），然后通过后处理工序包括分散剂分散剂、喷雾干燥等获得最终产品。2、弱酸性红 249 反应机理，该产品是以 H 酸、对甲苯磺酰氯、2-氨基-4-氯二苯醚、纯碱、浓硫酸或盐酸为原材料通过缩合、重氮、偶合、膜滤、标准化、喷雾干燥等工序即可得到产品；3、分散蓝 291 产品工艺反应机理，该产品是以 2-甲氧基-5-乙酰氨基苯胺（还原物）、2,4-二硝基-6-溴苯

	胺、亚硝酰硫酸等为原材料通过重氮、偶合、过滤、砂标准化、喷雾干燥等工序即可得到产品。

表 3 危险废物产生概况（可另增页）

序号	废物名称	废物代码	废物类别	有害物质名称	物理性状	危险特性	本年度计划产生量(吨）	上年度实际产生量(吨)	来源及生产工序
1	化验废液	900-047-49	HW49 其他废物	染料残液	液态	毒性	1200 千克	947.8 千克	化验室化验废液
2	废活性碳	900-039-49	HW49 其他废物	活性碳	固态	毒性	5500 千克	0 千克	废水吸附
3	废活性碳	900-041-49	HW49 其他废物	有害物质	固态	毒性	0 千克	2570 千克	蒸盐车间废水吸附
4	工艺残渣	264-011-12	HW12 染料、涂料废物	有害物质	固态	毒性	2600 千克	2466.69 千克	生产膜滤
5	废水处理污泥	264-012-12	HW12 染料、涂料废物	有害物质	固态	毒性	40000 千克	5705 千克	中和沉淀，压泥工序
6	蒸发残渣	264-012-12	HW12 染料、涂料废物	有害物质	固态	毒性	29000 千克	9665.5 千克	三效蒸发车间

7	废滤膜	900-041-49	HW49 其他废物	有害物质	固态	毒性	600 千克	107 千克	膜滤工序
8	铁碳泥	264-012-12	HW12 染料、涂料废物	有害物质	固态	毒性	0 千克	0 千克	微电解
9	废包装袋	900-041-49	HW49 其他废物	有害物质	固态	毒性	83000 千克	37775 千克	生产物料包装
						合计	161.9 吨	59.237 吨	——

表 4 危险废物减量化计划和措施

<table>
<tr><td rowspan="10">减少危险废物产生量的计划</td><td>序号</td><td>危险废物名称</td><td>本年度计划产生量（吨）</td><td>备注</td></tr>
<tr><td>1</td><td>化验废液</td><td>1200 千克</td><td></td></tr>
<tr><td>2</td><td>废活性碳</td><td>5500 千克</td><td></td></tr>
<tr><td>3</td><td>废活性碳</td><td>0 千克</td><td>更改代码为 900-039-49</td></tr>
<tr><td>4</td><td>工艺残渣</td><td>2600 千克</td><td></td></tr>
<tr><td>5</td><td>废水处理污泥</td><td>40000 千克</td><td></td></tr>
<tr><td>6</td><td>蒸发残渣</td><td>29000 千克</td><td></td></tr>
<tr><td>7</td><td>废滤膜</td><td>600 千克</td><td></td></tr>
<tr><td>8</td><td>铁碳泥</td><td>0 千克</td><td></td></tr>
<tr><td>9</td><td>废包装袋</td><td>83000 千克</td><td></td></tr>
<tr><td colspan="2">合计</td><td>161.9 吨</td><td>————</td></tr>
<tr><td>减少危险废物危害性的计划</td><td colspan="4">对员工做好危险废物知识培训，增强对危险废物安全管理及处置意识；对产生的危险废物及时运送有资质的处置公司处置；公司做好安全环保监督检查管理工作。</td></tr>
</table>

减少危险废物产生量和危害性的措施	*可以包括以下几个方面：改进设计、采用先进的工艺技术和设备、使用清洁的能源和原料、改善管理、危险废物综合利用、提高污染防治水平等。* 改进设计：加强设备及技术的改造工作。 采用先进工艺：采用最先进的工艺技术和设备。 使用清洁能源：使用国家规定标准的原材料，能源为水、电、蒸汽。 改善管理：加强危废产生源的管理工作，责任到人。 废物综合利用：均由三方有资质公司处置。 提供污染防治水平：加强危险废物储存场所的防渗、防漏、防火及防盗工作，定时更换老旧的危险废物标签，在安全环保会议上，强化环保工作的宣传、制度的落实、责任的考核。 其他：加强生产装置的操作运行管理，确保生产平稳，减少危险废物的产生。

表 5 危险废物转移情况

<table>
<tr><td rowspan="12">贮存措施</td><td colspan="6">1、 贮存场所是否符合《危险废物贮存污染控制标准》有关要求：是 ☼ 否 ⭘
2、 是否按危险废物特性分类收集、贮存：是 ☼ 否 ⭘
3、 是否混合贮存未经安全性处置且性质不相容的危险废物：是 ⭘ 否 ☼
4、 是否将危险废物混入非危险废物中贮存：是 ⭘ 否 ☼
5、 是否通过建设项目环境影响评价审批及竣工环境保护验收： 是 ☼ 否 ⭘</td></tr>
<tr><td colspan="6">危险废物贮存设施现状</td></tr>
<tr><td>设施名称</td><td>数量</td><td>类型</td><td>面积</td><td colspan="2">贮存能力</td></tr>
<tr><td>危废库</td><td>1</td><td>仓库</td><td>366 平方</td><td colspan="2">500 吨</td></tr>
<tr><td colspan="6">贮存危险废物情况</td></tr>
<tr><td>名称</td><td>类别</td><td>拟贮存量（吨）</td><td>上年度贮存量（吨）</td><td>截至上年度年底累计贮存（吨）</td><td>贮存原因</td></tr>
<tr><td>化验废液</td><td>900-047-49</td><td>947.8 千克</td><td>947.8 千克</td><td>947.8 千克</td><td>暂存</td></tr>
<tr><td>废活性碳</td><td>900-041-49</td><td>18490 千克</td><td>18490 千克</td><td>18490 千克</td><td>暂存</td></tr>
<tr><td>工艺残渣</td><td>264-011-12</td><td>4699.39 千克</td><td>4699.39 千克</td><td>4699.39 千克</td><td>暂存</td></tr>
<tr><td>废水处理污泥</td><td>264-012-12</td><td>9199.3 千克</td><td>9199.3 千克</td><td>9199.3 千克</td><td>暂存</td></tr>
<tr><td>蒸发残渣</td><td>264-012-12</td><td>9700 千克</td><td>9665.5 千克</td><td>9665.5 千克</td><td>暂存</td></tr>
<tr><td>废滤膜</td><td>900-041-49</td><td>600 千克</td><td>107 千克</td><td>107 千克</td><td>暂存</td></tr>
<tr><td>铁碳泥</td><td>264-012-12</td><td>0 千克</td><td>0 千克</td><td>0 千克</td><td>暂存</td></tr>
<tr><td>废包装袋</td><td>900-041-49</td><td>18646.5 千克</td><td>18646.5 千克</td><td>18646.5 千克</td><td>暂存</td></tr>
</table>

	贮存过程中采取的污染防治和事故预防措施 防雨淋、防扬散、专人管理
运输措施	1、 运输过程中是否遵守危险货物运输管理的规定：是 ☼ 否 ⭘ 2、 是否按危险废物特性分类运输： 是 ☼ 否 ⭘ 3、 是否委托运输： 是 ☼ 否 ⭘ 4、 单位名称：潍坊市鲲鹏危废运输有限公司,潍坊佳鹏物流有限公司,浙江盛通运输有限公司 运输资质：91370703MA3DBKQ391,913707037871610347,
	运输过程中采取的污染防治措施（如自行运输危险废物的，还应包括工具种类、载重量、使用年限等） 防雨淋、防扬散、防泄漏，吨袋盛装，专业危险运输车辆，道路运输经营许可有效期 2022 年 8 月 6 日。
转移计划	*包括拟转移危险废物种类、数量，拟接收危险废物的单位等* 污泥转移计划 40 吨；滤膜 1.5 吨；废包装袋 30 吨；工艺残渣 29 吨；废活性碳 20 吨。均有潍坊博锐环境保护有限公司和东营市博文环保科技有限公司处置。

表 6 危险废物自行利用/处置措施（可另增页）

<table>
<tr><td colspan="2">设施名称</td><td>无</td><td>设施类别
（利用处置方式）</td><td></td></tr>
<tr><td colspan="2">设施地址</td><td></td><td>总投资（万元）</td><td></td></tr>
<tr><td colspan="2">设计能力</td><td>吨/年</td><td>设计使用年限</td><td>年</td></tr>
<tr><td colspan="2">投入运行时间</td><td>年</td><td>运行费用</td><td>万元</td></tr>
<tr><td colspan="2">主要设备及数量</td><td colspan="3"></td></tr>
<tr><td colspan="2">危险废物利用处置效果</td><td colspan="3"></td></tr>
<tr><td colspan="2">是否定期监测污染物排放情况</td><td></td><td>污染物排放达标情况</td><td></td></tr>
<tr><td rowspan="3">危险废物自行利用处置情况</td><td>序号</td><td>自行利用处置废物名称</td><td>本年度计划利用处置量（吨）</td><td>上年度实际利用处置量（吨）</td></tr>
<tr><td></td><td></td><td></td><td></td></tr>
<tr><td colspan="2">合计：</td><td></td><td></td></tr>
<tr><td>危险废物自行利用处置工艺流程图及工艺说明</td><td colspan="4"></td></tr>
</table>

二次环境污染控制和事故预防措施	

表 7 危险废物委托利用/处置措施（可另增页）

序号	危险废物委托利用处置单位名称	许可证编号	危险废物的名称	利用处置方式	本年度计划委托利用处置量（吨）	上年度实际委托利用处置量（吨）
1	东营市博文环保科技有限公司	东环评函【2020】10号	废包装袋	D10	0 千克	31680 千克
2	东营市博文环保科技有限公司	东营危证临07 号	废包装袋	D10	83000 千克	0 千克
3	东营市博文环保科技有限公司	东营危证临07 号	废活性碳	D10	5500 千克	0 千克
4	东营市博文环保科技有限公司	东营危证临07 号	废活性碳	D10	18490 千克	0 千克
5	东营市博文环保科技有限公司	东营危证临07 号	废滤膜	D10	600 千克	0 千克
6	东营市博文环保科技有限公司	东营危证临07 号	废水处理污泥	D10	40000 千克	0 千克

7	东营市博文环保科技有限公司	东营危证临07号	工艺残渣	D10	2600千克	0千克
8	东营市博文环保科技有限公司	东营危证临07号	化验废液	D10	1200千克	0千克
9	东营市博文环保科技有限公司	东营危证临07号	蒸发残渣	D10	29000千克	0千克
合计：					180.39吨	31.68吨

表 8 环境监测情况

<table>
<tr><td rowspan="4">危险废物利用/处置设施运行过程相关参数的监测</td><td>利用处置设施运行参数监测情况

无利用，无监测</td></tr>
<tr><td>污染物监测指标及频次

无</td></tr>
<tr><td>自行监测情况

无</td></tr>
<tr><td>委托监测情况

有</td></tr>
</table>

表 9 上年度管理计划回顾

检查、监测和公开	*上年度各级环保部门检查、环境监测、信息公开情况（包括检查时间、存在的问题、下一步措施；环境监测达标情况和原因分析；信息公开内容）* 上级环保检查提出的问题有：危废标签不完善，以上问题均已整改完。
危险废物比较分析	*上年度实际产生的危险废物数量、种类、转移、利用处置情况，并与上年度管理计划对比分析* 上年度污泥产生量（65.3875）吨，上年滤膜产生（0.83）吨，上年度蒸发残渣产生量（0）吨，上年度废包装袋产生量（43.0465）吨，工艺残渣产生量（3.6405）吨，废活性碳产生量（24.675）吨；污泥转移（61.8932）吨，滤膜转移（0.839）吨，蒸发残渣转移（0）吨，废包装袋转移（33.961）吨，工艺残渣转移（1.6388）吨，废活性碳转移（14.848）吨；废物的产生量与转移量均无异常。
管理制度执行情况	危险废物经营许可证制度 是否将危险废物委托给有资质的单位收集、贮存、利用、处置：是 ☼ 否 ⭘ 是否与有资质单位签订危险废物利用处置合同/协议：是 ☼ 否 ⭘ 是否对危险废物许可证进行审查确认：是 ☼ 否 ⭘
	危险废物转移审批制度 转移危险废物是否经过环保部门批准：是 ☼ 否 ⭘
	危险废物转移联单制度 是否按照规定填写危险废物转移联单：是 ☼ 否 ⭘

	危险废物识别标志制度 危险废物的收集、贮存、处置设施场所是否设置危险废物识别标志：是 ☼ 否 ⭘ 危险废物的容器和包装物是否设置危险废物标签： 是 ☼ 否 ⭘
	危险废物建立台账登记制度 是否按照国家规定建立危险废物台账：是 ☼ 否 ⭘
	建设项目固废污染防治设施环境影响评价及验收制度 危险废物收集、贮存、处置等污染防治设施是否通过环评审批： 是 ☼ 否 ⭘ 上述危险废物相关污染防治设施是否与主体工程同时通过环保验收：是 ☼ 否⭘

生效时间：2022-01-25 11:12:57